Marine Pan Service S.r.l.
Via C. Battisti, 25
00053 Civitavecchia – Italy
Tel. 0766-30361 - Fax 0766-1912023
E-mail: sales@marinepanservice.com
http://www.marinepanservice.com

CONNESSIONI

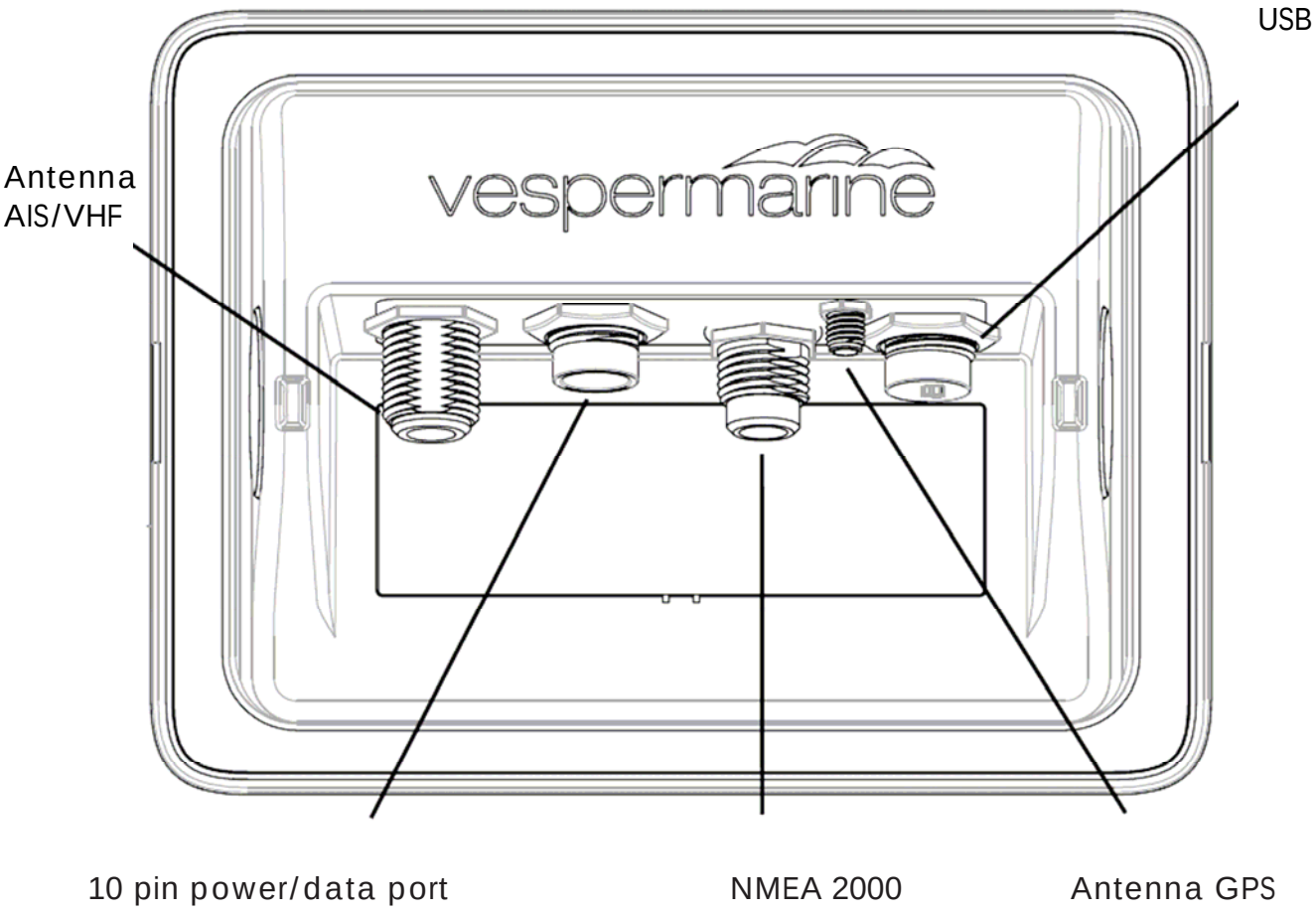

Installare il tuo WatchMate almeno a 0,65 mt di distanza dalla bussola. Verificate che la bussola funzioni correttamente quando il WatchMate è in funzione.

Marine Pan Service S.r.l.
Via C. Battisti, 25
00053 Civitavecchia – Italy
Tel. 0766-30361 - Fax 0766-1912023
E-mail: sales@marinepanservice.com
http://www.marinepanservice.com

ANTENNA VHF

- E' necessaria un'antenna VHF dedicata o un antenna Splitter Vesper Marine AIS / VHF .
- Verificare che l'antenna VHF sia un'antenna omni-direzionale, che operi su banda marina (156-162MHz) e che sia ben accordata all'AIS (VSWR 2:1 o inferiore a 162MHz).
- Montare l'antenna il più in alto possibile, almeno 2-3 metri (6-10 piedi) sopra la superficie dell'acqua, non posizionarla in prossimità di esistenti antenne VHF, HF o Radar. E' sconsigliato installare l'antenna VHF direttamente accanto ad un albero o ad un'altra antenna VHF.

ATTENZIONE: non utilizzare questo strumento a meno che non sia collegato ad un'antenna VHF adatta o a un antenna Splitter Vesper Marine AIS / VHF , altrimenti le prestazioni non possono essere garantite. L'uso di uno Splitter improprio può danneggiare lo strumento e invalidare la garanzia.

SUGGERIMENTO: Utilizzare il WatchMate VSWR per verificare l'installazione del sistema antenna.

Antenna GPS

E' necessario che il GPS acquisisca il segnale prima che il WatchMate possa trasmettere la propria posizione.

Internal

Il WatchMate ha al suo interno un'antenna GPS.

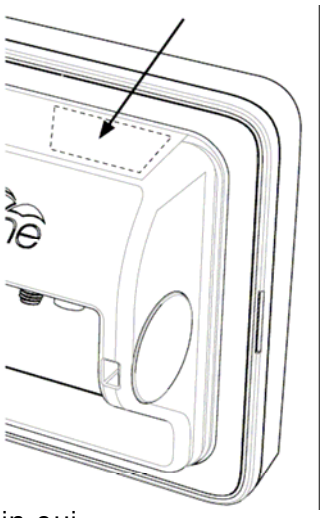

- L'antenna GPS deve essere situata in un punto a cielo aperto in modo che abbia una visuale libera.
- Le prestazioni dell'antenna possono essere notevolmente ridotte, se il WatchMate è installato sotto o in prossimità di strutture metalliche di grandi dimensioni.
- L'antena è rivolta verso l'alto ed è situata nel punto indicato nell'immagine di fianco
- Per velocizzare i tempi di acquisizione, spegnere l'unità con utlizzo di Tools Mode e tenere l'alimentazione connessa al WacthMate.

SUGGERIMENTO: Utilizzare la schermata Stato GPS per vedere l'intensità del segnale satellitare e verificare la posizione migliore in cui installare il WatchMate o l'antenna GPS esterna.

Marine Pan Service S.r.l.
Via C. Battisti, 25
00053 Civitavecchia – Italy
Tel. 0766-30361 - Fax 0766-1912023
E-mail: sales@marinepanservice.com
http://www.marinepanservice.com

Antenna GPS esterna (Opzionale)

Se state installando il Watchmate in un punto dove il segnale GPS non ha una copertura adeguata, è necessario installare una antenna GPS esterna dedicata.

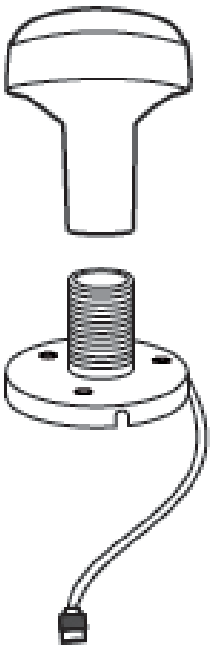

- L'antenna GPS deve essere situata in un punto a cielo aperto in modo che abbia una visuale libera.
- Non posizionare l'antenna GPS in prossimità o nel percorso del radar o di Antenne HF.
- Il cavo dell'antenna termina con un piccolo connettore SMA per facilitare il passagio del cavo attraverso fori e aperture. Non tagliare il cavo se non si hanno gli strumenti adatti per crimpare un nuovo connettore. Effettuare il collegamento del vostro transponder AIS solo dopo che l'installazione dell'antenna è stata completata.

⚠ **ATTENZIONE**: L'antenna GPS fornita è progettata specificatamente per l'utilizzo con il WatchMate. Le prestazioni non possono essere garantite se non si utilizza un'antenna GPS Vesper Marine. L'utilizzo di una antenna diversa può danneggiare il vostro WatchMate e invalidarne la garanzia.

Marine Pan Service S.r.l.
Via C. Battisti, 25
00053 Civitavecchia – Italy
Tel. 0766-30361 - Fax 0766-1912023
E-mail: sales@marinepanservice.com
http://www.marinepanservice.com

NMEA 2000

Il WatchMate può essere collegato ad una rete NMEA 2000 per consentire di inviare dati AIS e GPS ad altri dispositivi NMEA 2000. Il WatchMate può anche ricevere e fare uso di dati inviati dai sensori NMEA 2000.

- I sensori NMEA supportati possono essere visti su My Vessel Mode
- I dati (PGN) supportati sono definiti qui di seguito.
- Per collegare il WatchMate alla rete NMEA 2000 sono necessari un cavo di derivazione con connettore a T ed un cavo prolunga di rete.

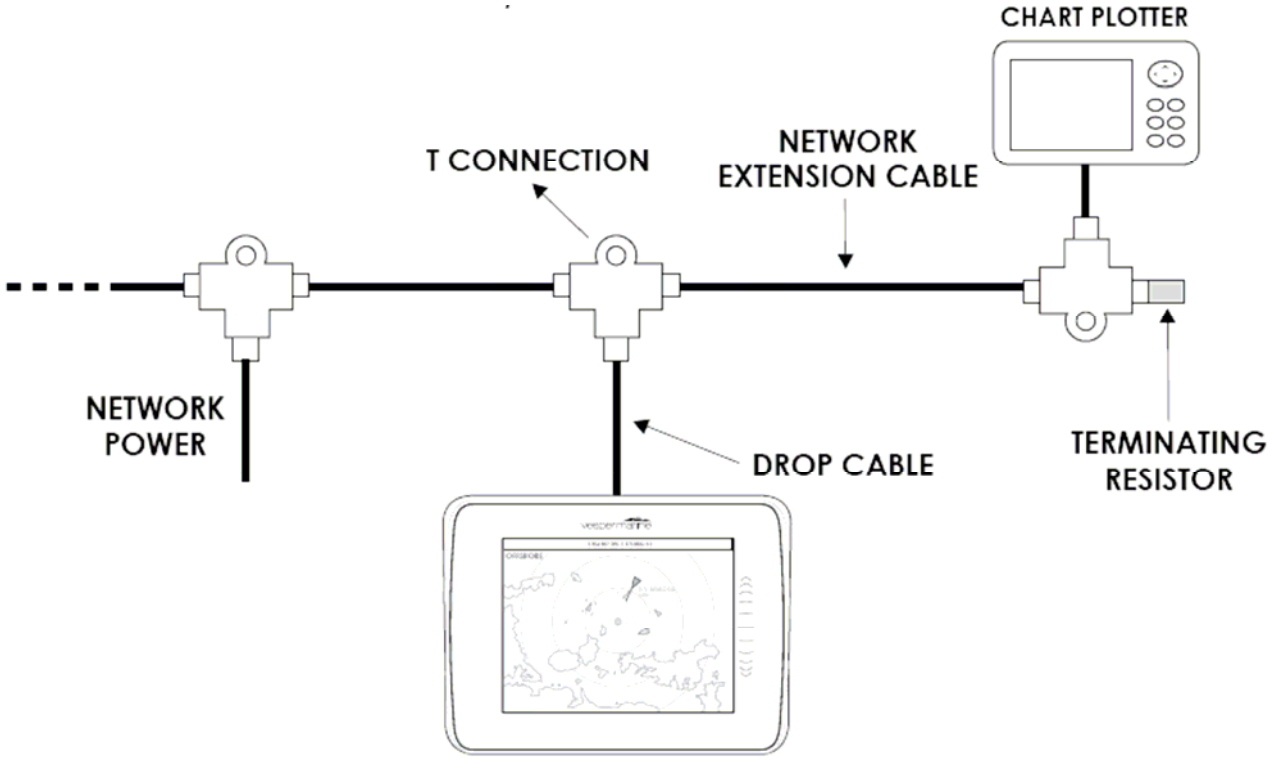

Dati PGN Supportati

Verificate sul sito www.vespermarine.com/vision la lista aggiornata dei dati PGN supportati

PGN ricezione

127250 Vessel Heading

PGN inviati

129025 Posizione
129026 COG & SOG
129038 AIS Class A Posizione
129039 AIS Class B Posizione

PGN Inviati (continua)
129040 AIS Classe B posizione estesa
129794 AIS Classe A Voyage statico
129798 posizione velivolo SAR AIS
129801 AIS Indirizzata sicurezza
129802 AIS Sicurezza Correlati Broadcast
129809 AIS classe B "CS" Static, parte A
129810 AIS classe B "CS" Static, parte B

Marine Pan Service S.r.l.
Via C. Battisti, 25
00053 Civitavecchia – Italy
Tel. 0766-30361 - Fax 0766-1912023
E-mail: sales@marinepanservice.com
http://www.marinepanservice.com

USB

- Quando si collega al PC via USB, il WactMate si cataloga automaticamente come una porta COM (vedere la sezione di configurazione).
- Al primo collegamento, con la maggior parte dei sistemi operativi, vengono installati automaticamente i driver necessari. In alcuni casi l'installazione dei driver può non avvenire con successo, in questi casi i driver sono disponibili per il download sul sito www.vespermarine.com/vision

ALIMENTAZIONE E INTERFACCIA

Viene fornito un cavo con connettore 10 pin della lunghezza di 2 mt, per collegare il WatchMate all'alimentazione, ad altri dispositivi Nmea 0183 ed a una allarme esterno. Se necessario è possibile allungare questo cavo.

- Verifica che l'antenna VHF sia collegata, prima di collegare l'alimentazione.
- Serrare completamente la ghiera del connettore per garantire una tenuta stagna
- I dati NMEA 0183 ricevuti saranno inviati su WIFI* e USB.

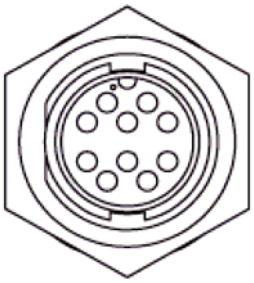

Importante: per attivarlo è sufficente Toccare lo schermo. Utilizzare Tools Mode per spegnere.

Colore	Descrizione
Rosso	DC positivo (+) (12-24 volt). Utilizzare sempre un fusibile da 2A o un interruttore automatico. Non collegare direttamente alla batteria. Se è necessario allungare il cavo di collegamento dell'alimentazione, utilizzando un cavo di alta qualità che sia di almeno 16 AWG (1.5mm2).
Nero	DC negativo (-)
Grigio	NMEA data out (+) A
Giallo	NMEA data out (-) B
Verde	NMEA data in (+) A
Bianco	NMEA data in (-) B
Blu	Allarme esterno. Quando si vuole attivare un 'allarme esterno questo filo dovrà essere collegato al cavo rosso. È possibile utilizzare questo cavo per fornire corrente ad un cicalino esterno, ad una luce o altro dispositivo di segnalazione.

(Non collegare il filo Marrone o Rosa)

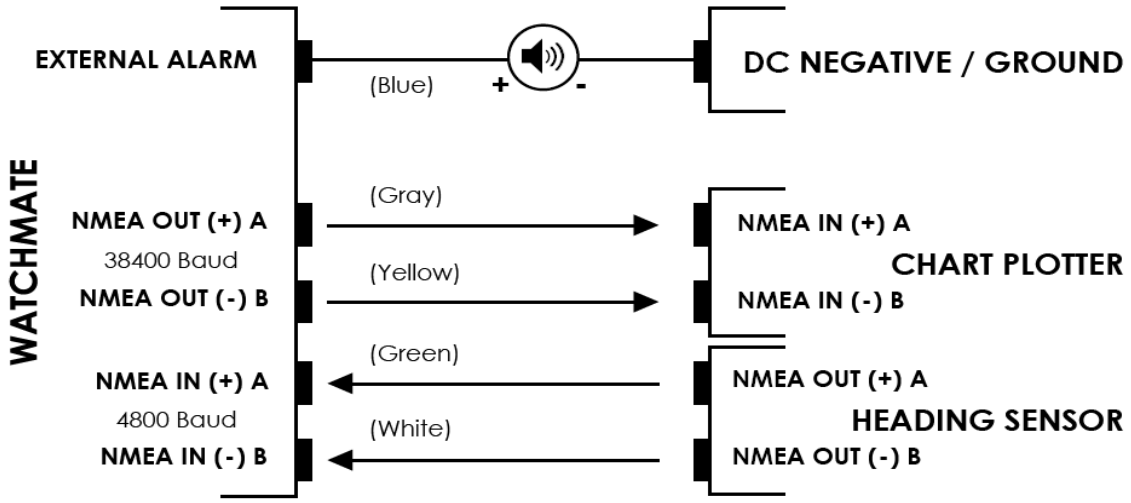

Plotter AIS

- Il colore e la dimensione dei target cambiano a seconda del loro stato di allarme.
- Le icone del target punta nella direzione della propria rotta. Se il dato della prua non è disponibile usare la rotta rispetto alla terra (COG). Per i target vettoriali usare sempre il COG.
- Per visualizzare i Target è necessario che il Plotter AIS abbia acquisito il segnale GPS.
- Per ulteriori informazioni visitare il sito www.vespermarine.com/visione

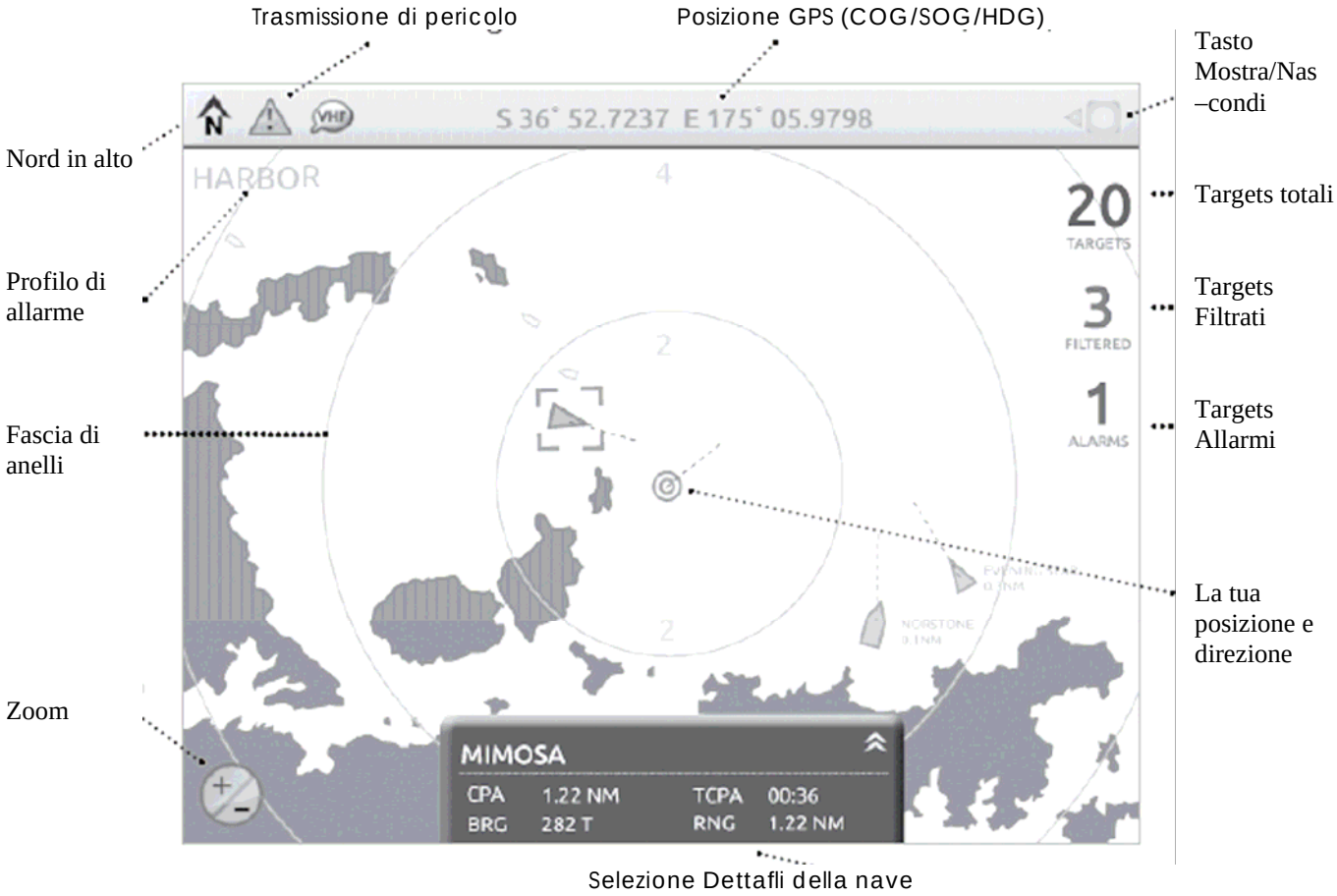

Significati Icone

Target Classe B.

Target Classe A.

Aiuto alla navigazione.

Un transponder di ricerca e soccorso (Sart AIS).

Questo simbolo appare attorno ad un Target per indicare quale è il target attualmente selezionato.

Quando questo simbolo è sopra il target sta ad indicare che la destinazione è stata "persa". Non è stato ricevuto nessun dato AIS nell'intervallo previsto.

Indica che i tuoi dati AIS non vengono stramessi. È possibile utilizzare la schermata Stato AIS per determinarne il motivo.

Se utilizzate un antenna splitter Vesper Marine AIS / VHF questo simbolo indica che la radio VHF è in uso e le trasmissioni AIS sono momentaneamente disabilitate.

Marine Pan Service S.r.l.
Via C. Battisti, 25
00053 Civitavecchia – Italy
Tel. 0766-30361 - Fax 0766-1912023
E-mail: sales@marinepanservice.com
http://www.marinepanservice.com

MODALITA'

Il WatchMate ha cinque modalità di funzionamento. Ogni modalità split screen fornisce pieno accesso al plotter AIS.

Plotter AIS
Visualizzazione a schermo intero dei target AIS e contorni della costa. Interagire con i targets, cambiare profilo e gestire le impostazioni dei filtri.

Lista dei Targets
Elenco e selezione di tutti i Targets, in una tabella che può essere visualizzato per intero o in schermata divisa. La lista si può ordinare ed il contenuto è completamente personalizzabile.

Allarmi
Lista, ordina e gestisci i profili di allarme. Ti permette di visualizzare una tabella che può essere visualizzata per intero o in o in schermata divisa e ti consente l'accesso immediato ai targets di alta priorità

La mia nave
Consente di visualizzare informazioni sulla vostra imbarcazione, compresa la posizione GPS ed i Sensori NMEA 2000.

Strumenti
Accesso rapido alla gestione della configurazione e alle impostazioni del WatchMate, tra cui spegnimento, luminosità, controllo del volume e Modalità giorno / notte.

WatchMate Wheel™

Il WatchMate Wheel è un menu di selezione sensibile al contesto, consente l'accesso ad altre funzioni importanti, ecco come si naviga attraverso ogni modalità.

- La Wheel viene attivata e controllata toccando l'area fuori dallo schermo.
- Dai un completto con il dito per fare spostamenti veloci o usa l'area fuori dallo schermo per fare piccoli aggiustamenti.
- Seleziona l'opzione Wheel toccandola.
- La Wheel cambierà il suo contenuto a secondo della modalità attivata, per modificare i contenuti della Wheel è sufficiente toccare l'area dello schermo con la quale si vuole interagire.

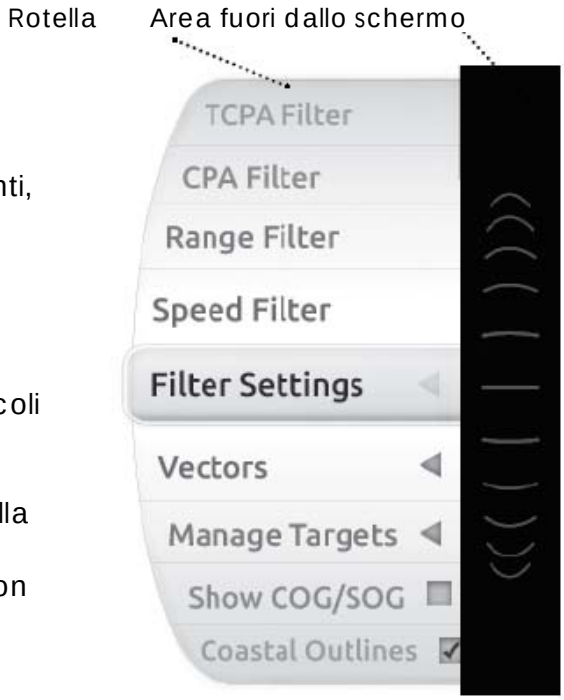

Marine Pan Service S.r.l.
Via C. Battisti, 25
00053 Civitavecchia – Italy
Tel. 0766-30361 - Fax 0766-1912023
E-mail: sales@marinepanservice.com
http://www.marinepanservice.com

WIFI

Configura il tuo WatchMate WiFi dalle impostazioni WiFi

Modalità di Accesso (predefinito)

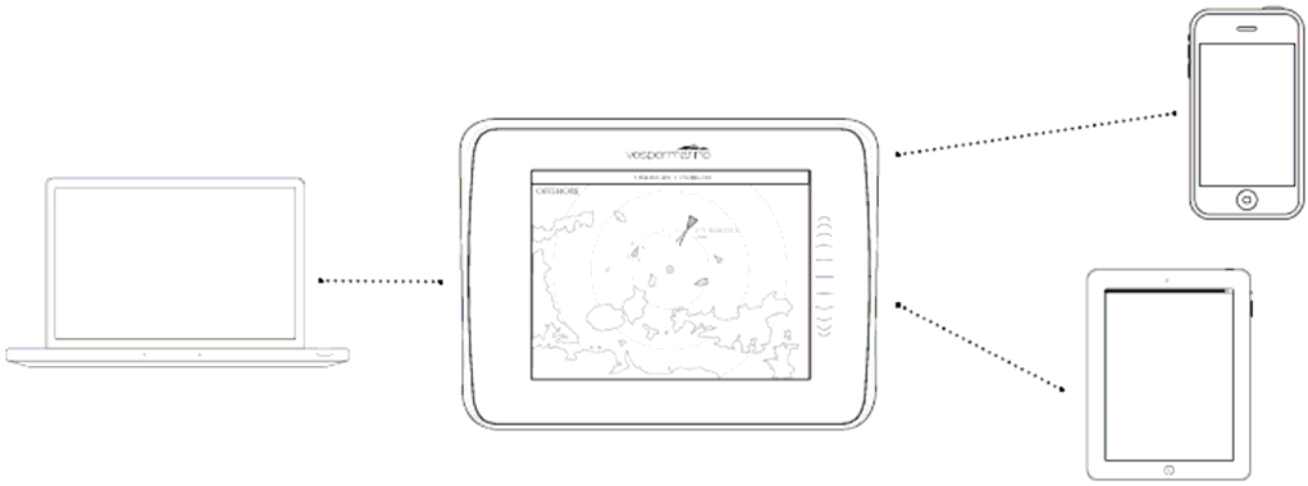

Il WatchMate può controllare fino a 5 dispositivi WiFi presenti a bordo nello stesso tempo.

Puoi collegare WatchMate usando:
• La Rete (SSID): VesperXB
• Password: WatchMate

Si consiglia di cambiare immediatamente la password. È sempre possibile accedere alla password nelle impostazioni WiFi.

• L'indirizzo IP di default è 192.168.15.1 (porta 39150).

Modalità Client

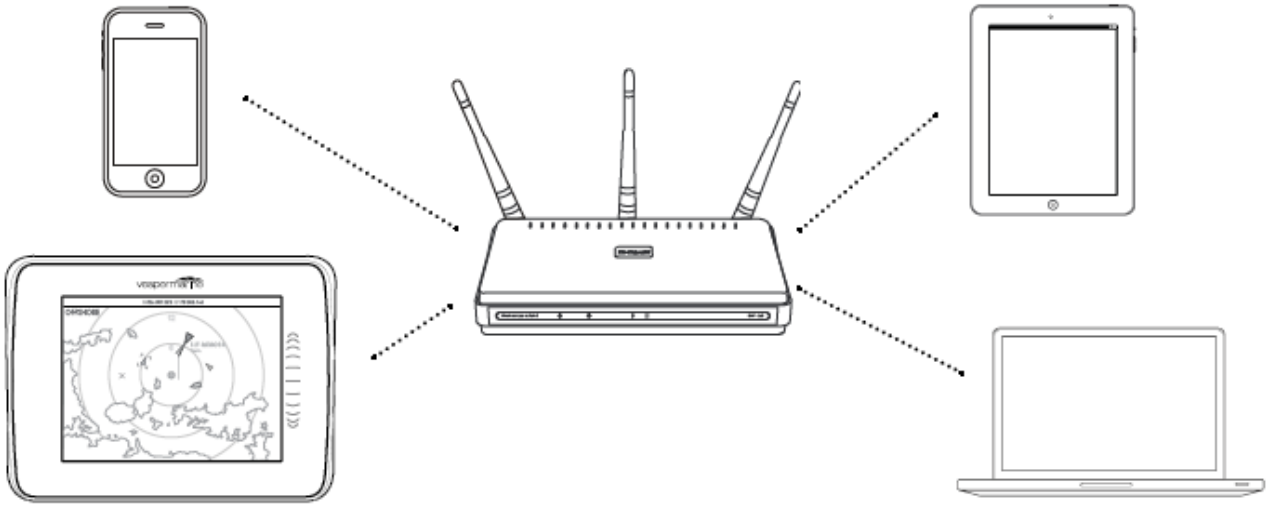

Il WatchMate può anche essere inserito in una rete esistente. Questo si può fare in modalità DHCP (default) oppure è possibile impostare un indirizzo IP statico. Per evitare che l'indirizzo cambi automaticamente si consiglia di utilizzare un indirizzo IP statico.

CONFIGURAZIONE

- Prima che il Watch Mate possa trasmettere la propria posizione, è necessario configurare i dati del natante e immettere un numero MMSI valido. Il tuo MMSI potrebbe essere già stato inserito dal rivenditore. È necessario disporre di un MMSI e del Call Sing (nominativo internazionale) assegnato alla vostra imbarcazione. Se non si dispone di un MMSI assegnato, è necessario contattare l'autorità di competenza del vostro paese.
- È possibile configurare il WatchMate utilizzando il WatchMate App * o il software vmAIS PC. Questi sono disponibili in download sul sito www.vespermarine.com/vision.
- Non è possibile cambiare il codice MMSI dopo averlo salvato. Se è necessario cambiare l'MMSI, si prega di contattare un rivenditore autorizzato o Vesper Marine.
- Per configurare i dati della imbarcazione utilizzate la Modalità Strumenti e selezionare Impostazioni AIS, come mostrato di seguito:

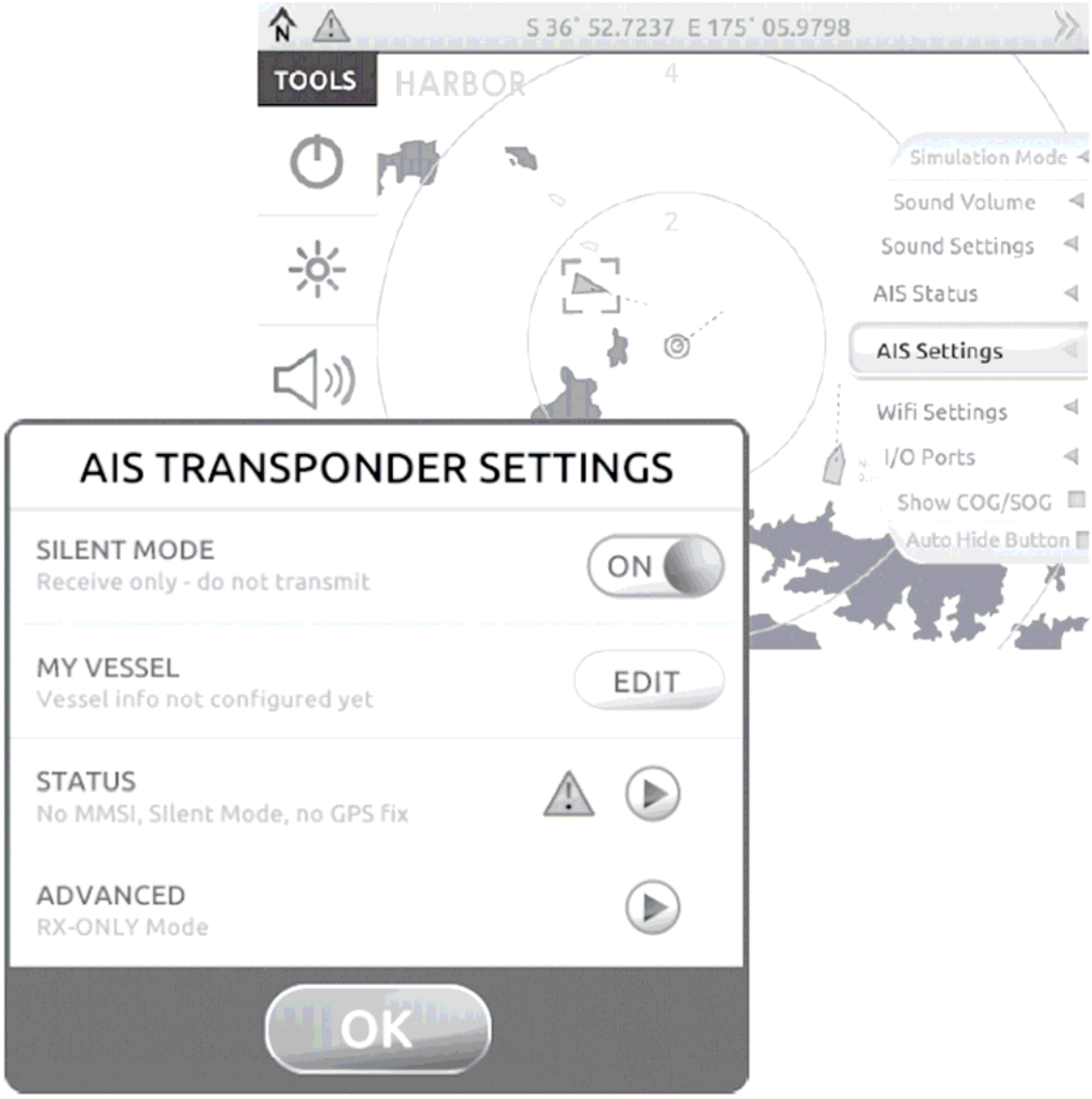

- Tramite vmAIS è possibile connettersi il WatchMate utilizzando sia la porta COM virtuale via USB o tramite WiFi * inserendo l'indirizzo IP (192.168.15.1 default).
  Premere il pulsante Connetti e inserisci i dati della tua imbarcazione usando la schermata di seguito:

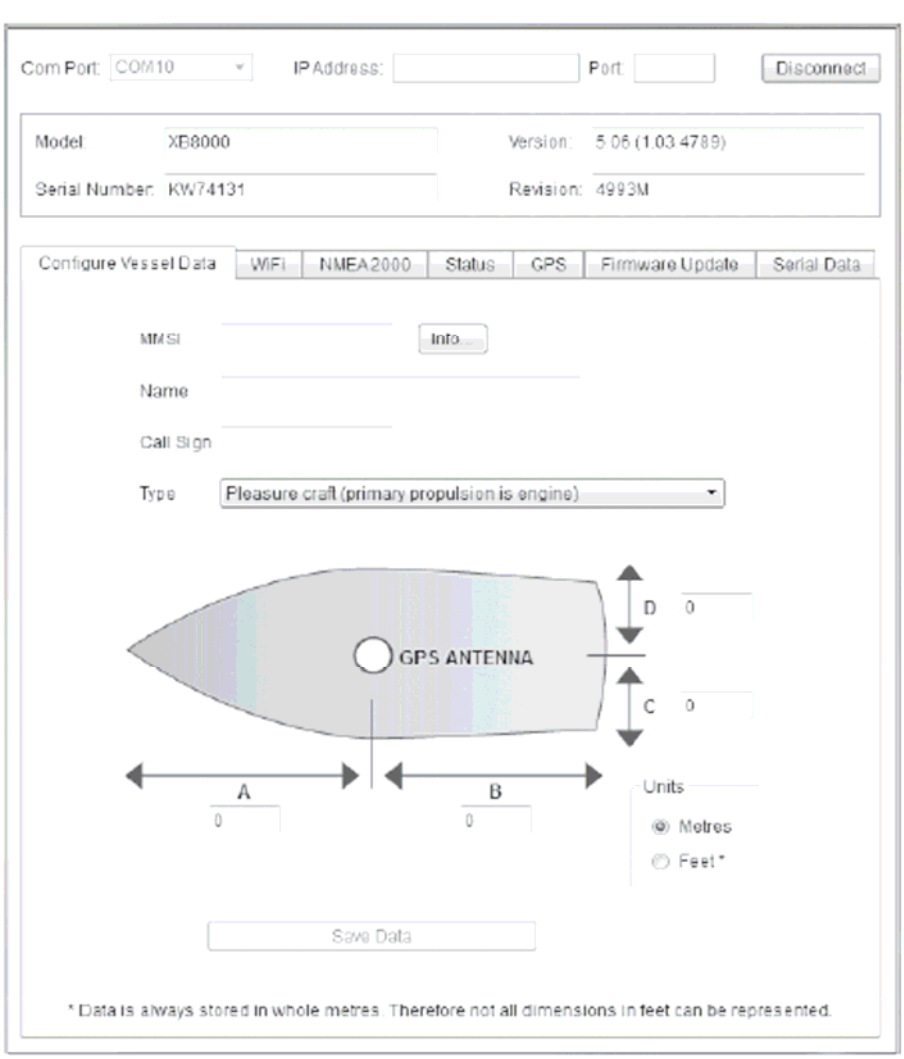

- Una vola verificato che le informazioni inserite sono corrette, fare clic sul pulsante Salva dati .
- Tramite vmAIS è possibile inoltre modificare le impostazioni WiFi, visualizzare la potenza del segnale GPS, lo stato del Transponder e il livello VSWR.

FINE INSTALLAZIONE

Se si dispone di una posizione GPS e non c'è un simbolo di avviso nella barra di stato, il WatchMate stà trasmettendo la propria posizione ed e stato installato con successo! La vostra posizione verrà trasmessa ogni 3 minuti, quando la velocità è inferiore a 2 nodi o altrimenti ogni 30 secondi. I dati della tua imbarcazione (ad esempio nome, CallSing, ecc) vengono trasmessi ogni 6 minuti. Se è presente un simbolo di allarme, toccare lo schermo per capire di cosa si tratta. Vedere la sezione sulla risoluzione dei problemi per verificare la probabile causa.

SPECIFICHE

Size	172mm wide x 130mm high x 60mm depth (6.85" x 5.12" x 2.44")
LCD Touch panel	145mm (5 11/16"), VGA Color TFT, Resistive Touch
Power supply	12-24 VDC 2A max, 6W nominal
Environmental	Watertight (USCG CFR-46, IPx7)
Operating temperature	-25°C to +55°C (-13°F to 131°F)
Storage temperature	-25°C to +80°C (-13°F to 176°F)
Serial data	1 USB port (isolated), 1 NMEA input (isolated RS422), 1 NMEA output (non-isolated RS422)
Data port impedance	NMEA input: 96k ohm, NMEA output: 28 ohm
NMEA output	RMC, GSV, GSA, GGA, GLL, VTG, VDO, VDM, TXT, DSC
NMEA input (optional)	ALR, HDG, HDM, HDT
Number of receivers	2 AIS, 1 DSC (timeshared)
Number of transmitters	1 AIS
Receive frequency range	156.025 – 162.025 MHz
Transmit frequency range	161.500 – 162.025 MHz
AIS sensitivity	-113 dBm < 20% PER
Power output	33 dBm (2W)
GPS sensitivity	-159dBm tracking & navigation -142dBm acquisition
GPS SBAS support	WAAS, EGNOS, MSAS, GAGAN
External alarm maximum	150 mA @ VDC
Power/data connector	10 pin circular.
USB connector	Mini USB (USB 2.0)
GPS antenna connector	SMA
VHF antenna connector	SO-239
VHF antenna required	50 ohm, max 2:1 VSWR @ 162MHz. PL-259 connector.
NMEA 2000 connector	NMEA 2000 Micro-C
Firmware version	5.06
Wireless	802.11 b/g in Access Point or Client Mode
Access point security	WPA2 - Personal
Client mode security	None, WPA & WPA2 Personal

Risoluzione dei Problemi Stato dei LED

Il simbolo ⚠ indica che i tuoi dati AIS non vengono trasmessi. Si trova in alto a sinistra dello schermo WatchMate, cliccare su di esso per verificare lo stato del Transponder AIS.

Stato	Descrizione
Configurazione MMSI	Prima di poter trasmettere la propria posizione bisogna aver programmato il WatchMate con un MMSI Valido
Modalità sislenziosa spenta	La modalità silenziosa è accesa. Se non vuoi che sia attivata questa modalità, controlla la modalità silenziosa ed impostala su off nei settaggi AIS
Avvio Completato	Prima che il WatchMate possa trasmettere ha bisogno di 1 minuto per l'inizializzazione
Aquisizione Punto GPS	E' necessario che il WatchMate abbia aquisito il segnale GPS, prima di poter trasmettere la sua posizione. Questa operazione potrebbe richiedere alcuni minuti. Se il tempo di attesa è molto lungo controllare l'installazione dell'antenna GPS (vedere la sezione antenna GPS) e la potenza del segnale GPS nei settaggi Mia imbarcazione. (My Vessel)
Rapporto di Posizione Inviato	Ciò può accadere di tanto in tanto in zone con molto traffico AIS. Questo è un comportamento normale per un dispositivo AIS di Classe B.
VSWR OK	Controllare l'installazione dell'antenna. Utilizzare l'indicatore VSWR nei settaggi avanzati dell AIS. Una cattiva regolazione dell'antenna, un cablaggio sbagliato o una cattiva connessione sono i motivi tipici per un VSWR elevato. Il vostro WatchMate continuerà a funzionare normalmente, ma degraderà la qualità della trasmissione.

INFORMAZIONE AGLI UTENTI

Ai sensi dell'art. 13 del Decreto Legislativo 25 luglio 2005, n. 151 "Attuazione della Direttive 2002/95/CE, 2002/96/CE e 2003/108/CE, relative alla riduzione dell'uso di sostanze pericolose nelle apparecchiature elettriche ed elettroniche, nonchè allo smaltimento dei rifiuti"

Il simbolo del cassonetto barrato riportato sull'apparecchiatura indica che il prodotto alla fine della propria vita deve essere raccolto separatamente dagli altri rifiuti.
L'utente dovrà, pertanto, conferire l'apparecchiatura giunta a fine vita agli idonei centri di raccolta differenziata dei rifiuti elettronici ed elettrotecnici, oppure riconsegnarla al rivenditore al momento dell'acquisto di una nuova apparecchiatura di tipo equivalente, in ragione di uno a uno.
L'adeguata raccolta differenziata per l'avvio successivo dell'apparecchiatura dismessa al riciclaggio, al trattamento ed allo smaltimento ambientale compatibile contribuisce ad evitare possibili effetti negativi sull'ambiente e sulla salute e favorisce il riciclo dei materiali di cui è composta l'apparecchiatura.
Lo smaltimento abusivo del prodotto da parte dell'utente comporta l'applicazione delle sanzioni amministrative di cui al D.Lgs. n. 22/1997" (articolo 50 e seguenti del D.Lgs. n. 22/1997).

Distribuito da MARINE PAN SERVICE S.R.L.

Istruzioni in lingua italiana liberamente tradotte dal manuale originale, a cui è necessario fare riferimento.

Proprietà riservata MARINE PAN SERVICE S.R.L, vietata la riproduzione anche parziale senza preventivo consenso scritto della proprietaria.