Marine Pan Service S.r.l.
Via C. Battisti, 25
00053 Civitavecchia – Italy
Tel. 0766-30361 - Fax 0766-1912023
E-mail: sales@marinepanservice.com
https://www.marinepanservice.com

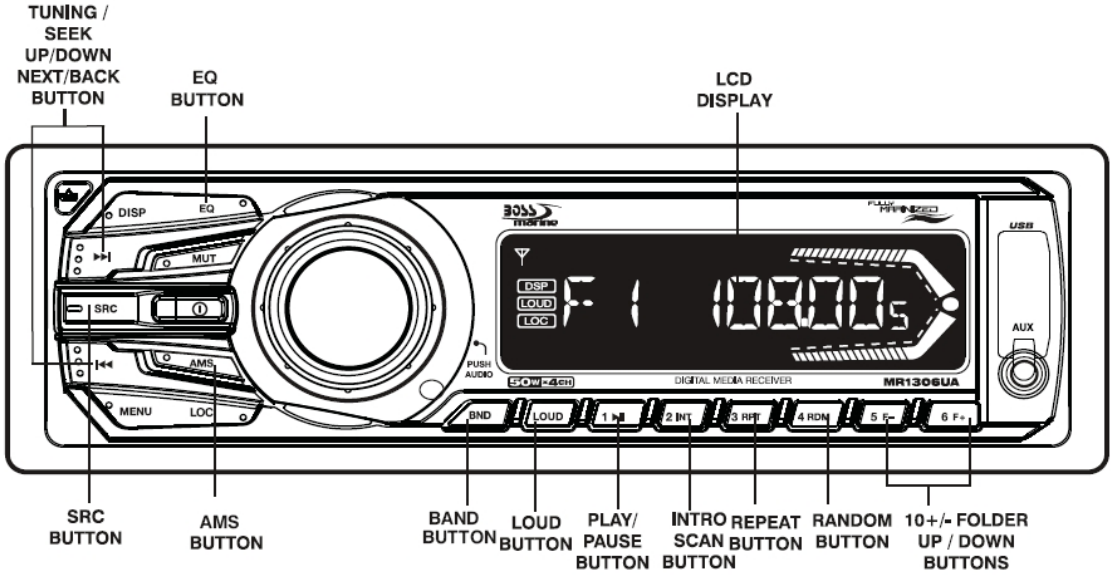

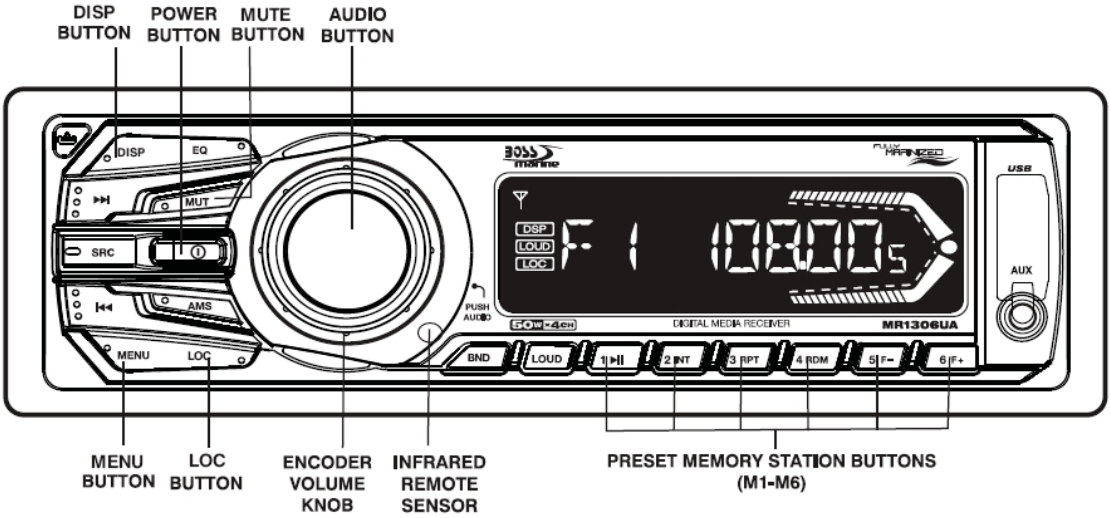

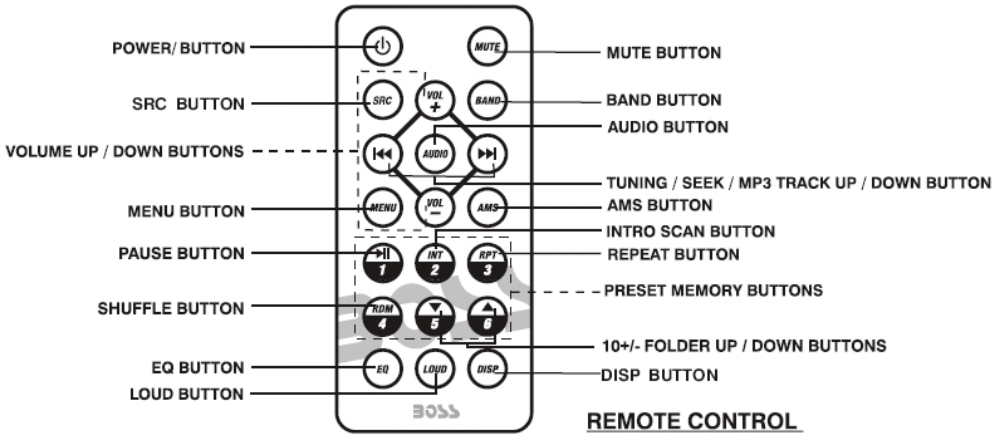

REMOTE CONTROL

Marine Pan Service S.r.l.
Via C. Battisti, 25
00053 Civitavecchia – Italy
Tel. 0766-30361 - Fax 0766-1912023
E-mail: sales@marinepanservice.com
https://www.marinepanservice.com

PRIMA DI INIZIARE - IMPORTANTI NORME DI SICUREZZA

Siate sicuri di osservare le seguenti istruzioni:

• Non alzare mai il volume ad un livello tale da non riuscire più a sentire i rumori attorno a voi.
• Prestare attenzione od interrompere temporaneamente l'ascolto in situazioni potenzialmente pericolose.
• Non operare su apparecchiature video mobili durante la guida di un veicolo a motore - guida sicura e considerazione per la sicurezza degli altri dovrebbero essere sempre la vostra priorità.
• Impostare il volume ad un livello basso, poi aumentare lentamente il volume della musica fino a quando si può ascoltare gradevolmente senza distorsioni o disagio per l'udito.
• Nel caso in cui si dovesse notare fumo, strani rumori, strani odori uscenti da questo prodotto, o altre anomalie, spegnere immediatamente l'apparato, disconnettere l'alimentazione e rivolgersi ad un rivenditore autorizzato o al più vicino BOSS AUDIO Service Center. L'uso del prodotto in queste condizioni anomale può causare danni permanenti al sistema.

Consultare sempre un installatore professionista

Consultare sempre un installatore professionista
• Non tentare di installare o riparare questo prodotto da soli.
L'installazione o la manutenzione di questo prodotto da parte di persone senza adeguata formazione professionale ed esperienza nel montaggio di apparecchiature elettroniche ed accessori per veicoli motorizzati, può essere pericolosa e potrebbe esporre l'utente al rischio di scosse elettriche, lesioni o altri pericoli.
• Affidare le riparazioni ad un Centro di assistenza qualificato BOSS AUDIO SYSTEMS.
• Lo stereo Boss Marine deve essere collegato direttamente alla batteria dell'imbarcazione.
• Prima di iniziare qualsiasi procedura di cablaggio diretto sulla batteria dell'imbarcazione, assicurarsi di scollegare il terminale negativo dalla batterie.
• Se si deve prolungare il cavo di alimentazione principale, si suggerisce di montare un fusibile opzionale ed un portafusibile (non inclusi) di almeno 20 Ampere in linea con il terminale positivo della batteria.
• La lunghezza del cavo di massa dovrebbe essere il più breve possibile, se prolungate questo cavo dalla batteria, assicurarsi di usare un cavo di sezione adeguata alla lunghezza e solo di rame di alta qualità.
• Non utilizzare sostanze abrasive per la pulizia del vetro frontale o della cornice.
• Per l'installzione utilizzare solo parti di ricambio fornite dalla casa.

Marine Pan Service S.r.l.
Via C. Battisti, 25
00053 Civitavecchia – Italy
Tel. 0766-30361 - Fax 0766-1912023
E-mail: sales@marinepanservice.com
https://www.marinepanservice.com

Prima di installare l'apparato:
Per evitare possibili cortocircuiti nell'impianto elettrico, accertarsi di scollegare il cavo negativo (-) dalla batteria prima dell'installazione. Utilizzare questa unità con una batteria da 12 Volt e solo con massa a negativo. In caso contrario si potrebbero causare incendi o malfunzionamenti.

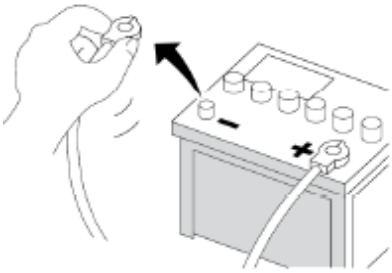

Quando si sostituisce il fusibile, assicurarsi di utilizzare solo un fusibile del modello specificato per questo prodotto.

Per evitare cortocircuiti, coprire gli eventuali cavi non collegati con nastro isolante. E' particolarmente importante isolare qualsiasi cavo non utilizzato, perchè se lasciato scoperto potrebbe causare un corto circuito. Durante il collegamento di altri dispositivi a questo prodotto, fare riferimento alIe istruzioni inerenti al prodotto da collegare. Il cavo nero corrisponde al cavo di massa, assicurarsi di collegare il cavo di massa come prima operazione.

Verificare quindi che il cavo di massa sia collegato correttamente a parti metalliche del telaio, al corpo dell'imbarcazione o direttamente alla batteria. Se l avostra imbarcazione non ha un telaio predisposto per la massa, allora il cavo negativo di questa unità, dell'amplificatore di potenza e di un secondo sistema devono essere collegati a massa separatamente, utilizzando viti di fissaggio diverse. Se la vite per il fissaggio del cavo di massa si allenta o cade, può causare incendi o malfunzionamento.

OPERAZIONI GENERALI

TASTO POWER ON/OFF

Premere questo tasto o qualsiasi altro sul frontalino della radio per accenderla.
Per spergere l'apparato premere nuovamente questo tasto.

TASTO MUTE

Servirsi di questo tasto per disattivare o meno l'audio dell'apparato.

TASTO AUDIO SELEZIONE (MANOPOLA CONTROLLO VOLUME , KNOB)

Premere questo tasto per selezionare le seguenti modalità funzioni audio:
VOL-BASS-TREBLE-BALANCE-FADER
Ruotare la manopola del volume entro 3 secondi per regolare i livelli desiderati.

TASTO MENU

Questo tasto ci permette di selezionare le Voci del menù.
Quando viene selezionata una voce, ruotare la manopola del volume per regolare i livelli desiderati.
Le voci di menù selezionabili sono le seguenti:

MODALITA' LOC/DX
Ruotare la manopola per selezionare le modalità di sintonizzazione Radio Locali o Distanti.
La modalita Locale migliora la ricezione in alcune zone quando il segnale è troppo forte.

BEEP DI SELEZIONE (BEEP ON/OFF)
Selezionare ON oppure OFF se si vuole sentire un bip sonoro quando si accede o meno ad una funzione.

SELEZIONE DELL'AREA EUROPA o USA
In modalità radio premere il tasto menù fino a visualizzare "AREA" quindi ruotare la manopola del volume per selezionare l'area di appartenenza , quella in cui si sta utilizzando l'apparato EU (Europa) oppure USA(Stati Uniti)

TASTO EQ

Queste sono le modalità selezionabili in sequenza : DSP OFF-CLASSIC-POP-ROCK
Se si seleziona la modalità DSP OFF, l'equalizzatore effettuerà il controllo delle frequenze Basse/Alte in modo predefinito.

TASTO LOUD

Utilizzare questo controllo per esaltare le basse frequenze.

MANOPOLA RORONDA VOLUME, KNOB

Quando la funzione Menù non è attivata, ruotare questa manopola per regolare il volume.
Quando invece la funzione Menù viene attivata, ruotare la stessa manopola per scorrere le diverse voci selezionabili.

TASTO SRC

Premere questo tasto per selezionare la seguenti modalità:

- Tuner mode (Modalità Radio))
- USB (Solo se viene inserito un supporto USB)
- SD/MMC (Solo se si inserisce una scheda SD o MMC)
- AUX IN (Ingresso Audio)

PRIORITA' SORGENTI

- Quando viene inserita una chiavetta USB od una scheda SD/MMC, l'unità automaticamente riconoscerà il supporto.
- Quando si disinserisce una chiavetta USB od una scheda SD/MMC, l'unità passerà automaticamente alla modalità Radio.

INGRESSO AUDIO FRONTALE

Per inserire un dispositivo audio esterno, connettere quest'ultimo con il Jack da 3,5 mm. situato sul frontalino, premere il tasto Mode e selezionare la modalità AUX.
Premere nuovamente in tasto Mode per tornare alla modalità che era attiva precedentemente.

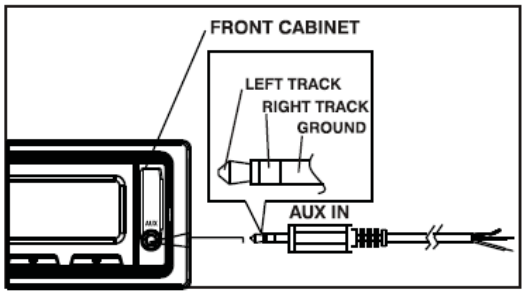

TASTO DISP

Premere questo tasto per visualizzare sul display le informazioni riguardo i brani in esecuzione, le frequenze radio, il tempo di esecuzione di un brano o le modalità USB/SD/MMC.

TASTO AUTO MEMORY STORE/PRESET SCAN (AMS)

1. PRESET SCAN : Premere il tasto AMS brevemente per accedere alla modalità scansione stazioni. Questa funzione effettuerà la scansione di tutte le stazioni ricevibili e ve le farà ascoltare ognuna per 10 secondi.

2. AUTO MEMORY STORE : Tenere premuto il tasto AMS per accedere alla modalità di selezione automatica.. Questa funzione effettuerà la scansione delle 6 stazioni ricevibili con segnale più forte e le abbinerà a i 6 tasti numerati del frontalino, memorizzandole. Premendo nuovamente il tasto AMS si interromperanno i processi sopra descritti.

TASTI SINTONIA UP/DOWN (◀) /(▶)

Servirsi di questi tasti per la ricerca delle stazioni radio.

TASTO BAND

Tasto per selezionare le seguenti opzioni di Banda:
FM1-FM2-FM3-MW1-MW2-AM

TASTO RESET

Il tasto Reset deve essere premuto con un oggetto metallico che abbia una punta arrotondata o con la punta di una penna. L'unità può essere resettata per le seguenti ragioni:

- Dopo l'installazione iniziale, una volta completato il cablaggio
- I tasti non funzionano correttamente
- Simboli errati nel display

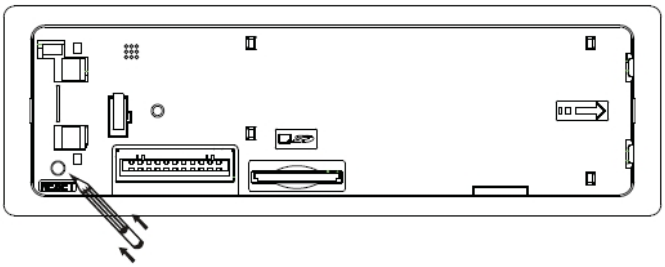

FRONTALE CON DISPLAY A CRISTALLI LIQUIDI (LCD)

Sul display LCD possono essere visualizzabili le frequenze radio, l'ora o le funzioni attive.
Le alte temperature possono determinare un decremento della visibilità dei dati visualizzati sul display, ma il problema rientra nel momento in cui la temperatura torna nella normalità.

TASTI DI PRESELEZIONE STAZIONI (M1-M6)

Premendo i tasti da M1 ad M6, si possono memorizzare o riascoltare le stazioni radio.

Per memorizzare una stazione:

- Scegliere una banda di frequenza
- Selezionare una stazione agendo sui tasti Tuning Up/Down
- Mantenere premuto il tasto che si vuole associare alla stazione in ascolto per 2 secondi e udirete un Beep ad operazione avvenuta.

Per ascoltare le stazioni memorizzate:

- Selezionare una banda di frequenza
- Premere un tasto da M1 ad M6 brevemente

OPERAZIONI IN MODALITA' MP3/SD/USB

M1) PLAY/PAUSE AND FIRST TRACK BUTTON
Premere questo tasto brevemente per mettere in pausa la riproduzione di brani in formato MP3, Premere nuovamente per interrompere la modalità pausa.

M2) TASTO INTRO SCAN
Premere questo tasto per selezionare la funzione "scansione introduzione" che vi permetterà di ascoltare per 10 secondi ogni traccia dei brani registrati in sequenza. Premendo nuovamente tornerete alla traccia che stavate ascoltando prima della "scansione introduzione"

M3) TASTO REPEAT
Premendo questo tasto attivate la funzione ripetizione.

M4) TASTO RANDOM PLAY
Quando è selezionata la modalità Random, la riproduzione dei vostri brani avverrà non in ordine sequenziale di registrazione. Questa modalità casuale sarà interrotta premendo nuovamente il tasto M4.

Marine Pan Service S.r.l.
Via C. Battisti, 25
00053 Civitavecchia – Italy
Tel. 0766-30361 - Fax 0766-1912023
E-mail: sales@marinepanservice.com
https://www.marinepanservice.com

AVVERTENZE PER IL SUPPORTO USB

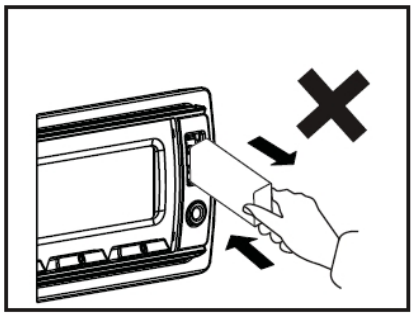

- La radio supporta al massimo unità di memoria flash da 32GB.
- Massimo tracce delle canzoni memorizzabili 9999.
- Compatibilità con lo standard Usb 1.1.
- Compatibilità con lo standard Usb 2.0.
- Velocità trasferimento dati garantita dallo standard Usb 1.1.
- File manager supportati: Fat12/Fat16/Fat32.
- Alimentazione del supporto Massimo 500mA.

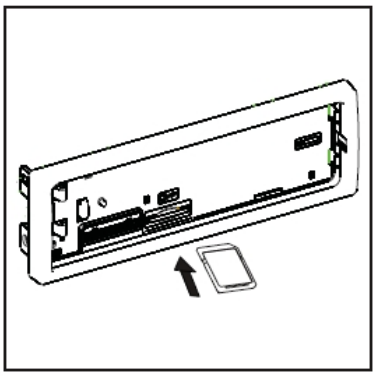

AVVERTENZE PER IL SUPPORTO SD/MMC

- La radio supporta al massimo schede SD/MMC da 32GB.
- Massimo tracce delle canzoni memorizzabili 9999.
- File manager supportati: Fat12/Fat16/Fat32.

Fare attenzione al corretto inserimento nell'apposito slot delle memorie SD/MMC . Il verso deve essere corretto , altrimenti si potrebbe determinare il danneggiamento sia della carta di memoria che dell'apparato stesso.

TASTO TRACK UP AND TRACK DOWN (◂) / (▸)

In modalità riproduzione normale premere i tasti (◂)/(▸), per meno di un secondo, rispettivamente per avanzare nell'ascolto della traccia successiva o per tornare all'inizio del brano.
Quando invece i tasti vengono tenuti premuti attiverete la modalità di riproduzione ciclica automatica e verrà visualizzato sul display il numero del brano in riproduzione lampeggiante.
Rilasciando gli stessi tasti si tornerà alla modalità di riproduzione normale.

ULTERIORI OPERAZIONI CON MP3 (MP3/SD/MMC/USB FILES)

Eseguendo i file MP3, potrete vedere visualizzati sul display LCD il numero del brano in esecuzione ed il tempo trascorso dall'inizio del brano.
Se il supporto su cui sono registate le canzoni supporta lo standard ID3, allora potrete visualizzare sul display anche le seguenti caratteristiche del brano in esecuzione:

1. Numero di traccia
2. Titolo
3. Artista
4. Album
5. Nome della Cartella

Ci sono diversi modi per effettuare una ricerca delle vostre Cartelle o delle Canzoni preferite:

1. Premere i tasti TRACK UP AND TRACK DOWN BUTTON (◂) / (▸), per saltare al file precedente o successivo.
2. Tenere Premuto il tasto FOLDER UP(M6)/F+ oppure FOLDER DOWN (M5)/F- , per più di un secondo e salterete 10 brani.
3. Premere brevemente il tasto (M6)/F+ oppure (M5)/F- , per saltare la cartella intera.
4. In modalità MP3, premere una volta il tasto AMS, sul display verrà visualizzato “TRK-SCH”, ruotare la manopola del volume per selezionare ciò che si desidera a scoltare, quindi premere la manopola volume per confermare la selezione.

NOTE:

NOTE:

Marine Pan Service S.r.l.
Via C. Battisti, 25
00053 Civitavecchia – Italy
Tel. 0766-30361 - Fax 0766-1912023
E-mail: sales@marinepanservice.com
https://www.marinepanservice.com

INFORMAZIONE AGLI UTENTI

Ai sensi dell'art. 13 del Decreto Legislativo 25 luglio 2005, n. 151 "Attuazione della Direttive 2002/95/CE, 2002/96/CE e 2003/108/CE, relative alla riduzione dell'uso di sostanze pericolose nelle apparecchiature elettriche ed elettroniche, nonchè allo smaltimento dei rifiuti"

Il simbolo del cassonetto barrato riportato sull'apparecchiatura indica che il prodotto alla fine della propria vita deve essere raccolto separatamente dagli altri rifiuti.

L'utente dovrà, pertanto, conferire l'apparecchiatura giunta a fine vita agli idonei centri di raccolta differenziata dei rifiuti elettronici ed elettrotecnici, oppure riconsegnarla al rivenditore al momento dell'acquisto di una nuova apparecchiatura di tipo equivalente, in ragione di uno a uno.

L'adeguata raccolta differenziata per l'avvio successivo dell'apparecchiatura dismessa al riciclaggio, al trattamento ed allo smaltimento ambientale compatibile contribuisce ad evitare possibili effetti negativi sull'ambiente e sulla salute e favorisce il riciclo dei materiali di cui è composta l'apparecchiatura.

Lo smaltimento abusivo del prodotto da parte dell'utente comporta l'applicazione delle sanzioni amministrative di cui al D.Lgs. n. 22/1997" (articolo 50 e seguenti del D.Lgs. n. 22/1997).

Il fabbricante, **Boss International Group**, dichiara che il tipo di apparecchiatura radio **MR1306UA** è conforme alla direttiva **2014/53/UE.**

Il testo completo della dichiarazione di conformità UE è disponibile al seguente indirizzo Internet:
https://www.marinepanservice.com/prodotti/mr1306ua#download

Distribuito da MARINE PAN SERVICE S.R.L.

Istruzioni in lingua italiana liberamente tradotte dal manuale originale, a cui è necessario fare riferimento.

Proprietà riservata MARINE PAN SERVICE S.R.L, vietata la riproduzione anche parziale senza preventivo consenso scritto della proprietaria.