RH60 Contagiri

L'**RH60** è un contagiri, ore moto, tempo trascorso. Può lavorare con ogni tipo di motore e può essere pilotato con varie frequenze ed ampiezze di segnale. Permette di selezionare un'allarme per il fuori giri ed anche un allarme per la manutenzione (ad esempio può essere settato per ricordare quando va effettuato il cambio olio). Quando viene attivato l'allarme lo strumento emette un suono a 85 dB e il display lampeggia.
I vari livelli di retroilluminazione permettono di visualizzare al meglio il display anche di notte e tutte le calibrazioni, come i valori di allarme, vengono salvate in una memoria non volatile. L'utente può sempre modificare questi settaggi in base alle sue necessità.

Caratteristiche Tecniche

- Tensione di Alimentazione: 9,5 - 33 Vcc
- Assorbimento: 0,018 Ampere nominali
- Display: 3 cifre, 5 livelli di retroilluminazione con accensione esterna della retroilluminzione
- Dati visualizzati: RPM (0-9999), Ore Motore (0,0-9999), Tempo trascorso (00:00 min/sec - 99:59 h/min)
- Ingresso: Basso, Media e Alta Sensibilità per ogni tipo trasmettitore

Dotazioni

- Bulloneria
- Staffa per installazione incasso
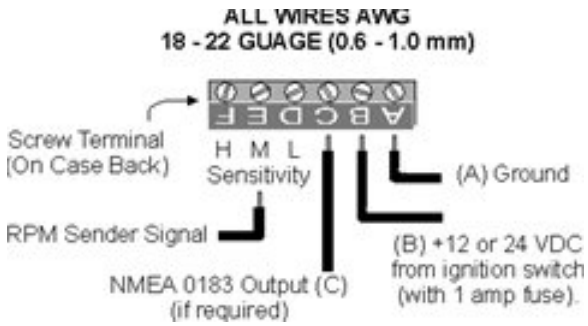
CruzPro RH60 Contagiri	**477,00 €**