CH55 Contacatena

Il CruzPro **CH55** visualizza i metri di catena mollata in metri, piedi o braccia. Può visualizzare la tensione della batteria al verricello anche mentre è in funzione. Tutte le tarature sono inserite in fase di produzione, ma si possono modificare in base alle proprie esigenze specifiche. Tutte le informazioni vengono salvate automaticamente nella memoria non volatile.
Il **CH55** assorbe soltanto 0,017 ampere e per una corretta visione sono selezionabili 5 livelli di retroilluminazione (compreso OFF). Alimentazione 12/24 Vcc.

Caratteristiche Tecniche

- Tensione di Alimentazione: 6,5 - 33 Vcc
- Display: 4 cifre, 5 livelli di retroilluminazione
- Assorbimento: 0,018 Ampere nominali
- Temperatura di esercizio: da 0 a 50 °C (da 32 a 122 °F)
- Funzioni: Metri catena mollata; Tensione batteria verricello
- Foro di incasso: 55 mm

Dotazioni

- Sensore di catena in dotazione
- Bulloneria
- Staffa per installazione incasso
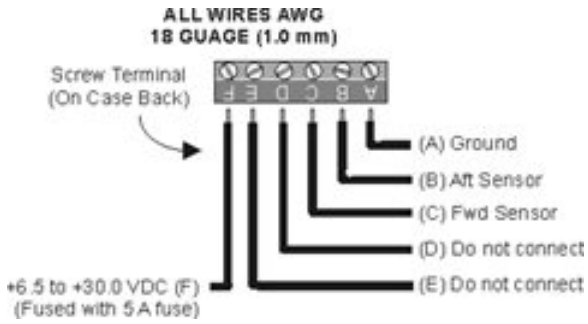
CruzPro CH55 Contacatena con Volmetro	**477,00 €**